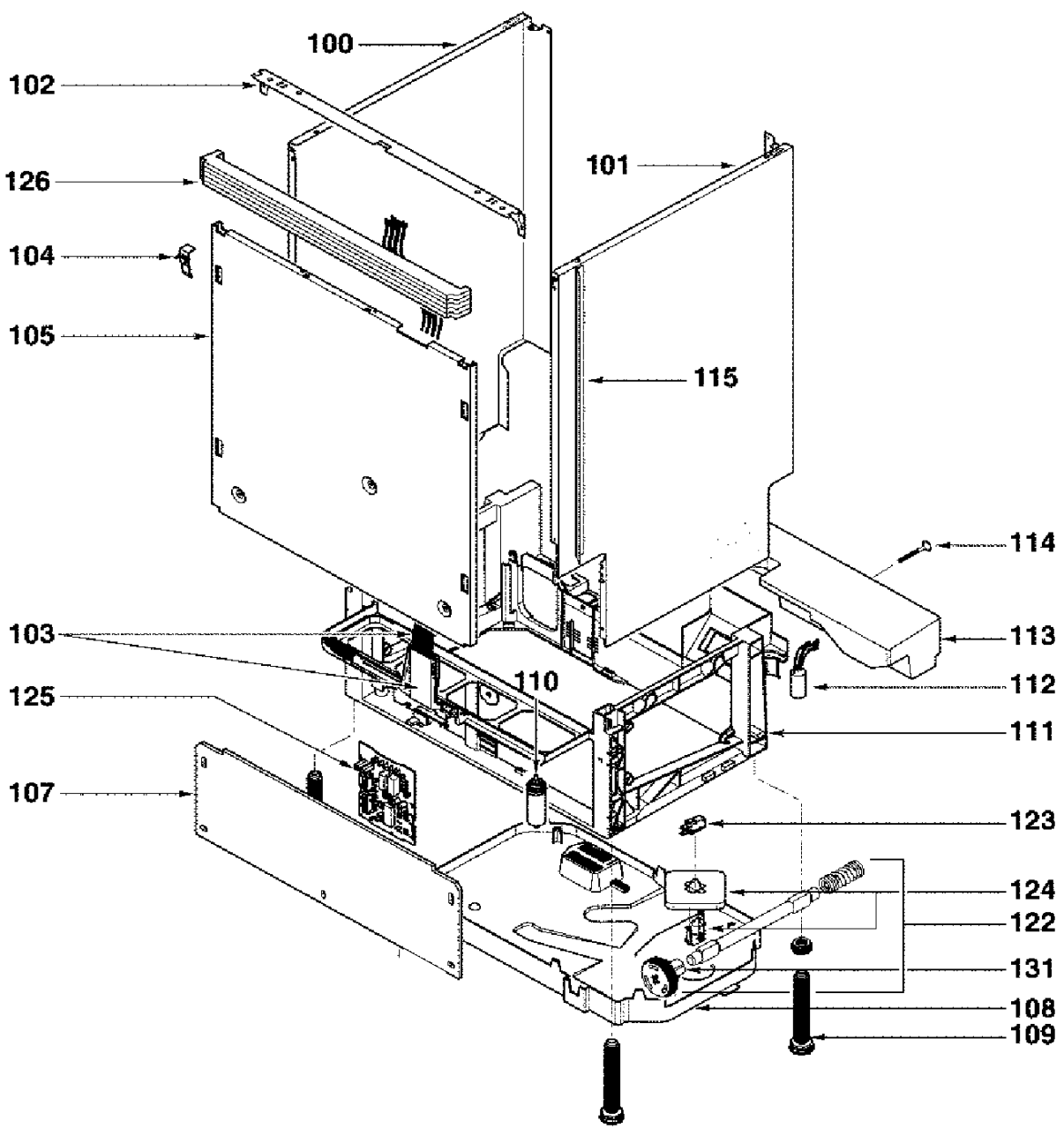
100
102
126
101
104
105
115
114
103
113
110
112
125
111
107
123
124
122
131
108
109

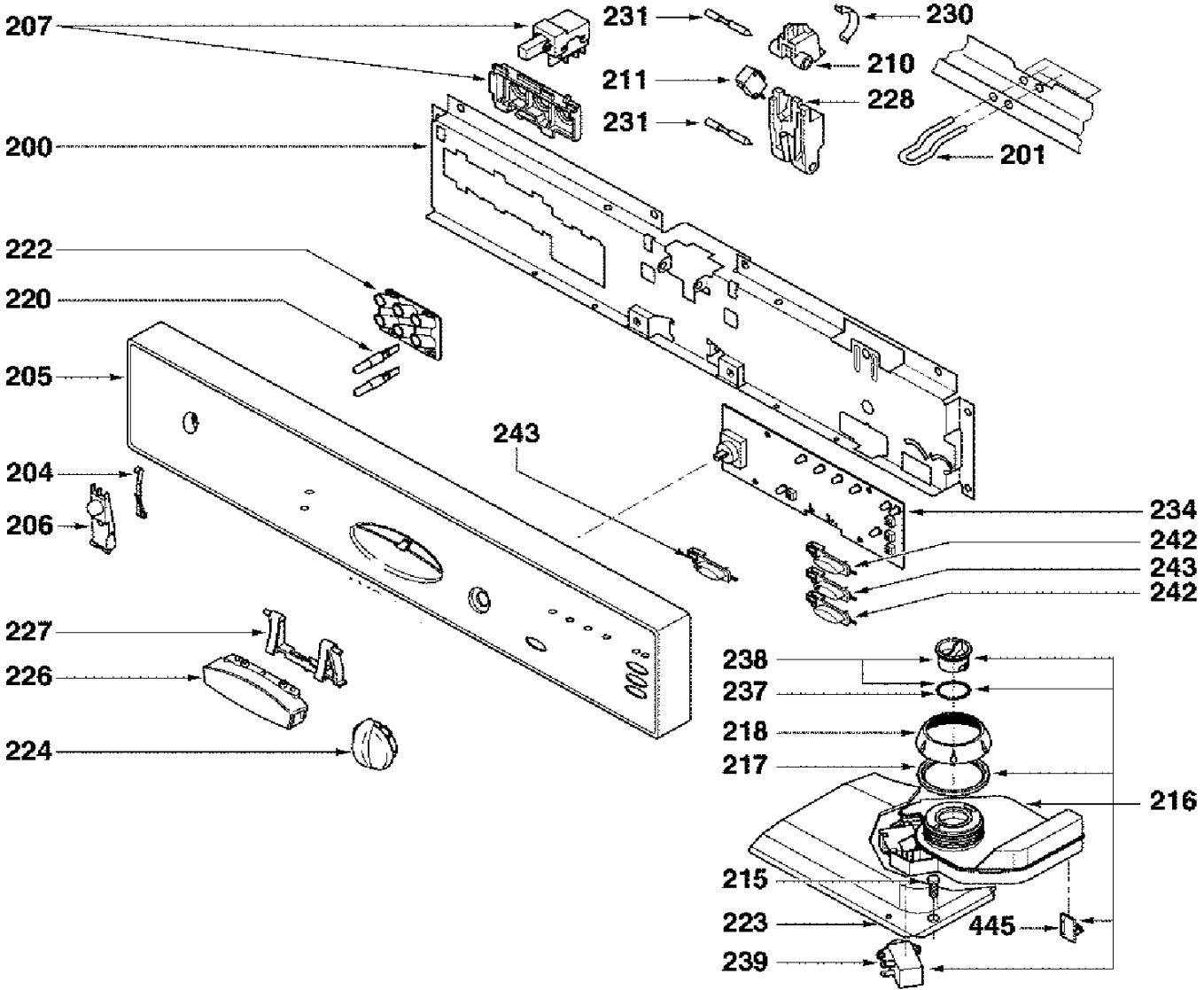
207
231
230
210
211
228
231
200
201
222
220
205
243
204
206
234
242
243
242
227
226
224
238
237
218
217
216
215
223
445
239

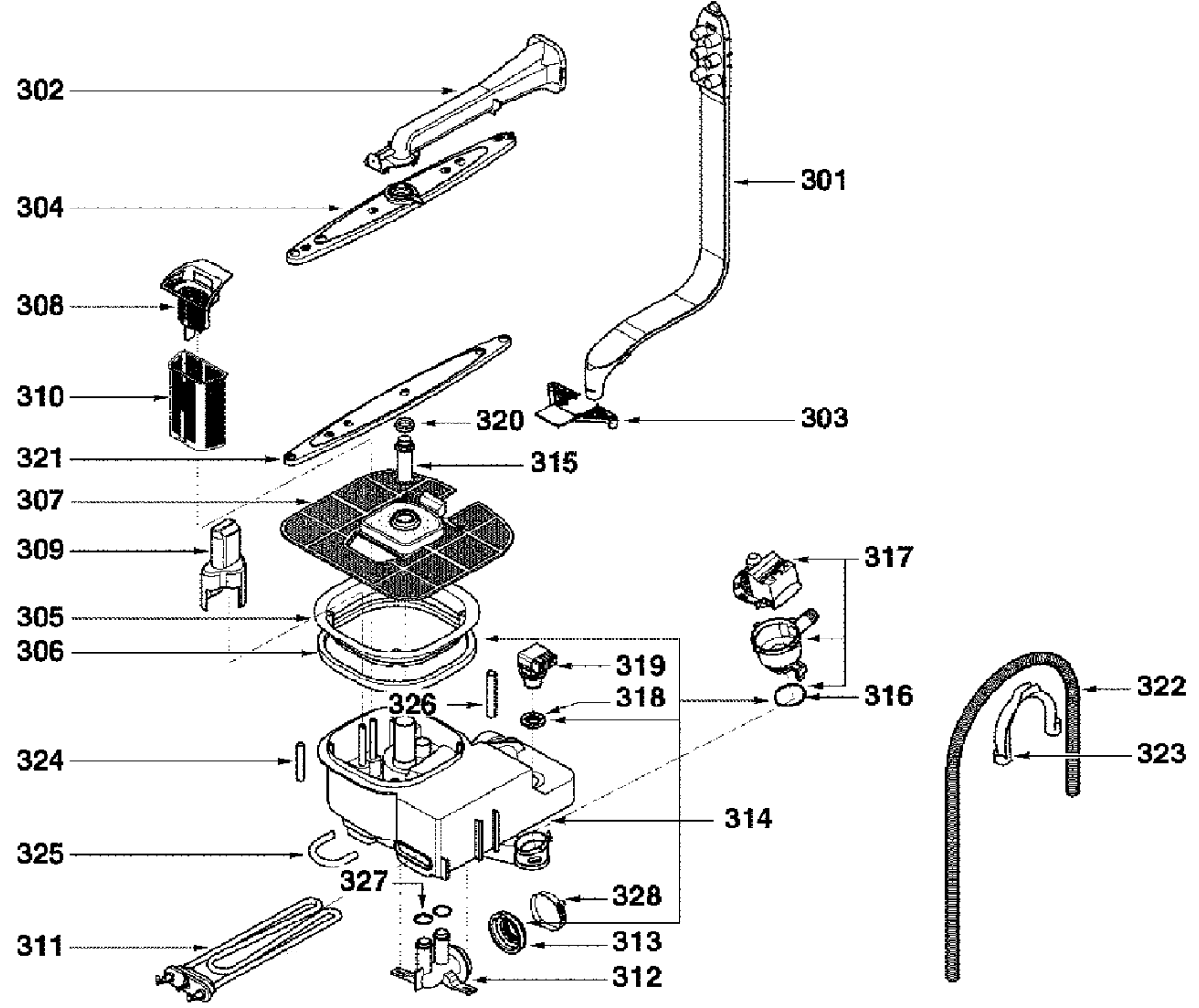
302
304
308
310
321
307
309
305
306
324
325
311
301
303
320
315
317
319
318
326
316
322
323
314
327
328
313
312

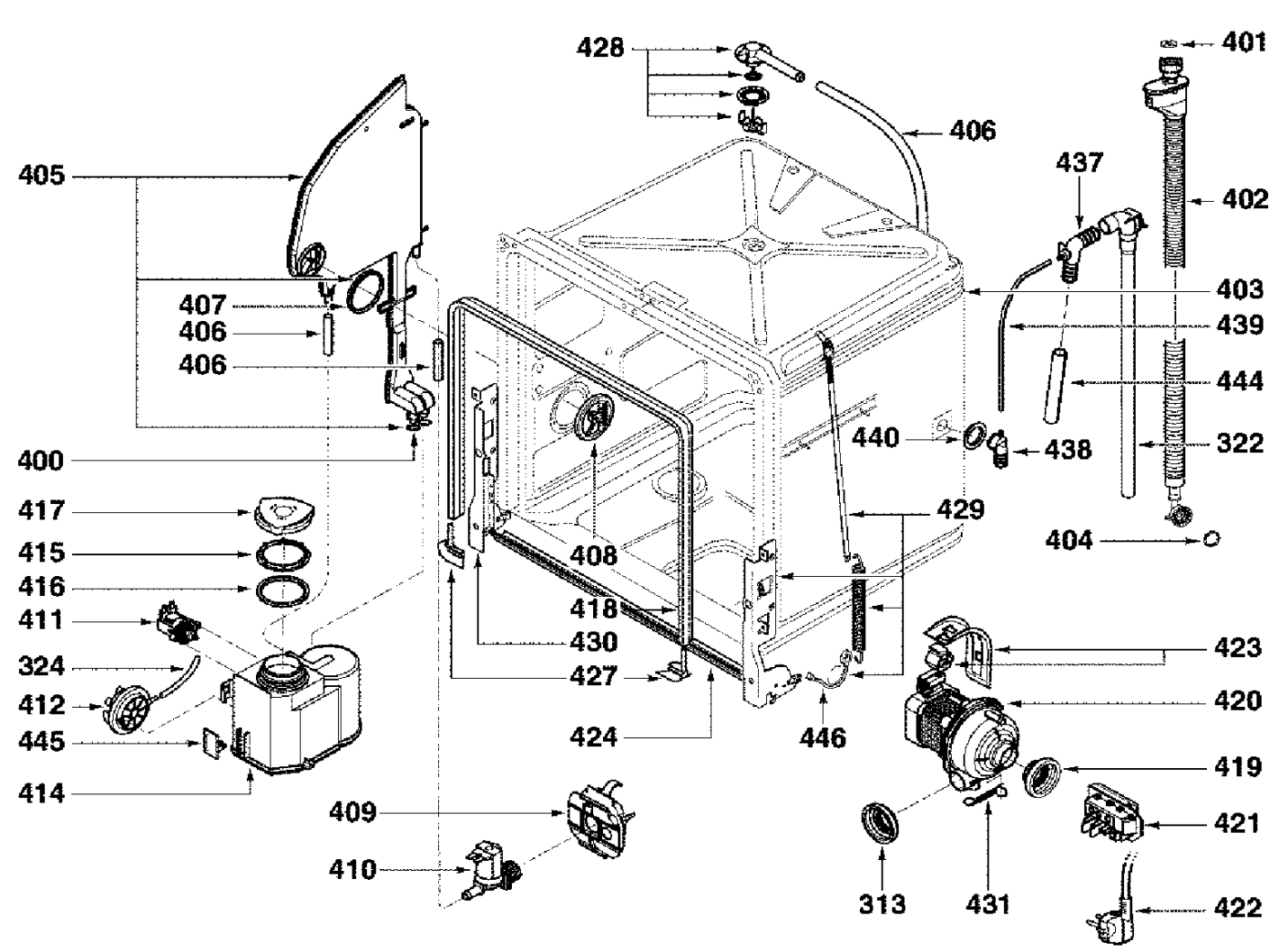
428
401
406
405
437
402
407
403
406
439
406
444
400
440
438
322
417
429
415
404
408
416
411
418
430
324
423
427
412
420
445
424
446
419
414
409
421
410
313
431
422

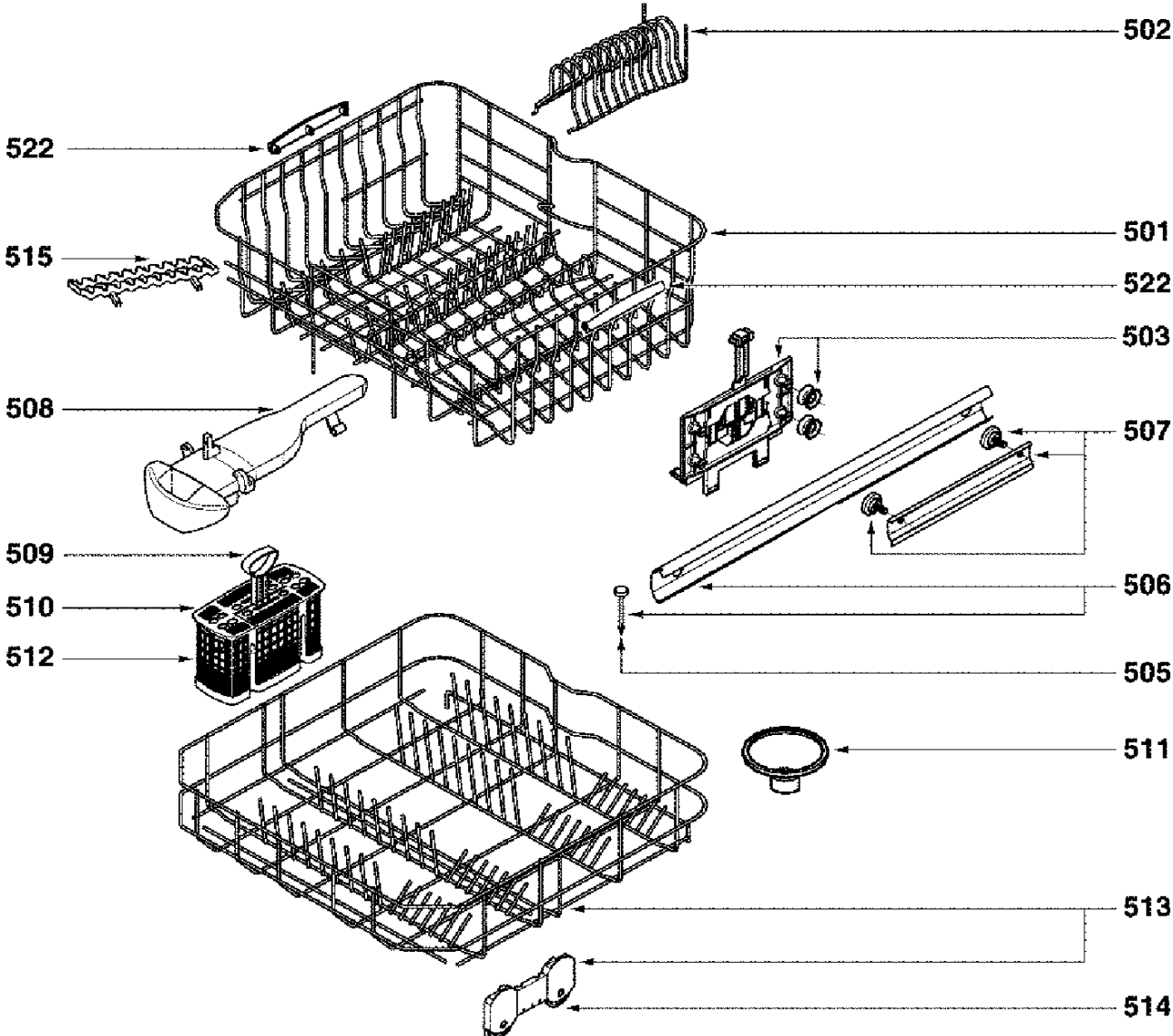
502
522
501
515
522
503
508
507
509
506
510
512
505
511
513
514